MODE D'EMPLOI DE CHARIOT DE BANQUET

BWC511, BWC1021, BWC2021, BWC1511

SOMMAIRE

1. BUTS ET PORTÉE

2. RESPONSABILITÉS

3. SIGNES / SYMBOLES

4. DONNÉES TECHNIQUES (CARACTÉRISTIQUES DE BASE)

5. TRANSPORT ET INSTALLATION

6. PRINCIPES GÉNÉRAUX

7. LES INFORMATIONS ET LES ÉQUIPEMENTS RAPPORTÉS AU PRODUIT

8. DESCRIPTION DE DISPOSITIF AVEC EXPLICATIONS

9. REMPLACER LE DISPOSITIF, PRÉPARER L'INSTALLATION AVANT DE LE METTRE EN MARCHE ET LE CONTRÔLE FINAL AVANT LA MISE EN MARCHE

10. METTEZ EN MARCHE

11. LE DIAGRAMME

12 ÉLECTRIQUE. MAINTIEN ET MAINTIEN QUOTIDIEN NETTOYANT ET MAINTIEN HEBDOMADAIRE NETTOYANT ET NETTOYAGE

13. VIE SÛRE

14. INTERVENTION APRÈS ÉCHEC

15. LISTE DE PIÈCES DE RECHANGE

1. BUTS ET PORTEE

Description de portée pour une utilisation sûre et un bon entretien.

2. LES RESPONSABILITES DU PROPRIETAIRE DU PRODUIT

Le propriétaire du produit est responsable de s'informer des règles de sécurité exposées dans ce mode d'emploi.

Le propriétaire du produit est aussi responsable de l'entretien périodique de l'appareil.

Les responsabilités des fabricants : le fabricant est responsable des risques et dommages liés à la fabrication de l'appareil, bien que toutes les exigences exposées dans ce manuel aient été accomplies.

3. SIGNES / SYMBOLES

	AVERTISSEMENT : Ce signe indique que les réglages doivent être respectés ; autrement dit, les réglages non conformes signalés par ce symbole peuvent provoquer quelques dégâts/ dommages et dangers sur l'appareil et son utilisation
	PRUDENCE (AVERTISSEMENT) : Ce signe indique n'importe quelles conditions risquées, qui peuvent causer des dégâts sur le matériel et l'utilisateur de l'appareil.
	DANGER : Ce signe indique des conditions de hauts risques dans lesquelles les utilisateurs peuvent être blessés.
	DANGER : Ce signe indique des conditions de hauts risques dans lesquelles les utilisateurs peuvent être blessés ou peuvent mourir à cause d'un problème électrique Choc.
	Terminal de rapport(connexion) équipotentiel (Si nécessaire, il doit être connecté à d'autre équipement pour faire un équilibrage)

4. DONNEES TECHNIQUES

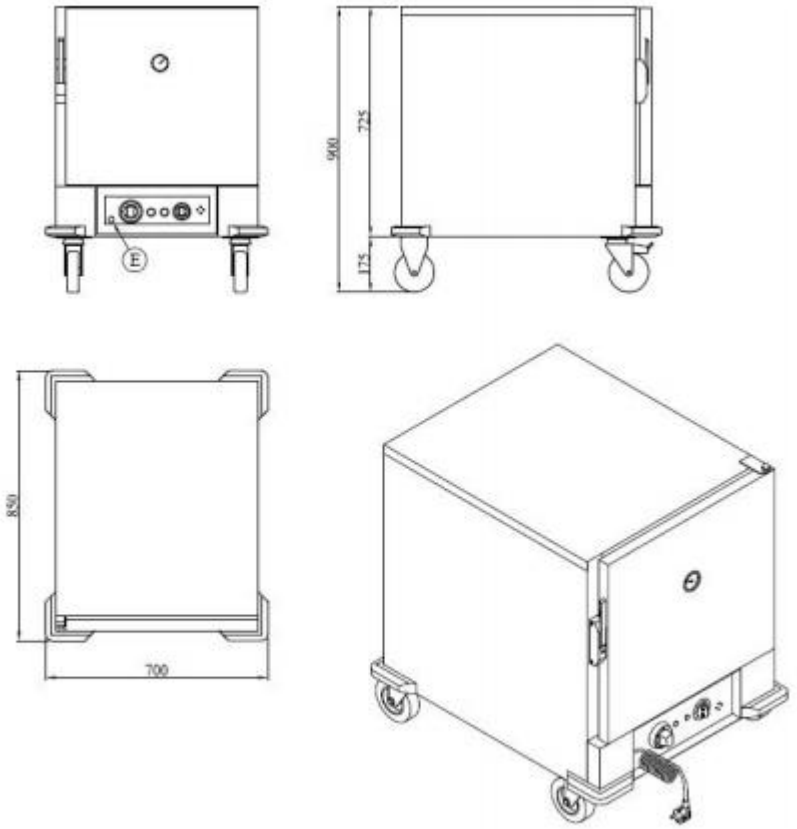

E-ELEKTRİK KABLO GİRİŞİ
(POWER CABLE INLET)

BWC511

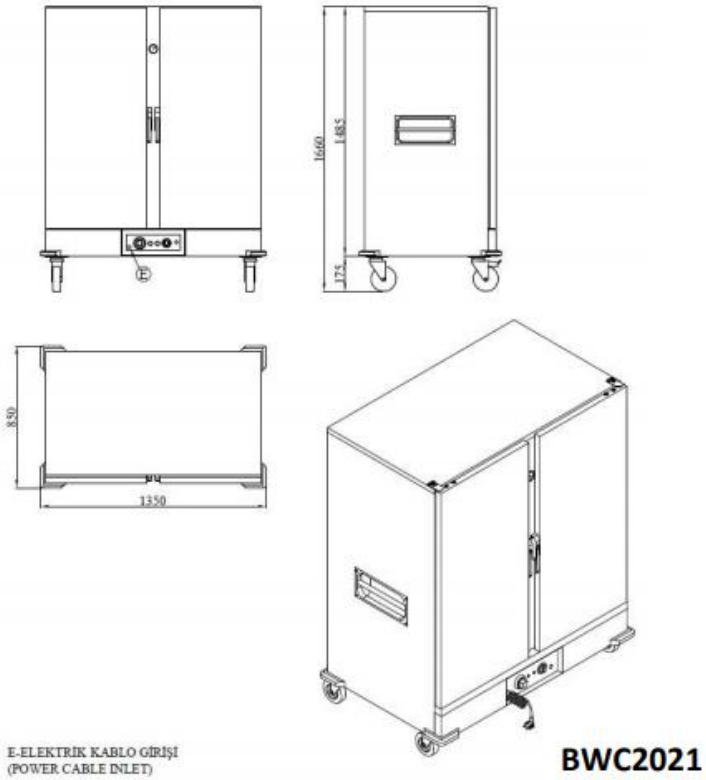

E-ELEKTRİK KABLO GİRİŞİ
(POWER CABLE INLET)

BWC2021

MODEL	DIMENSION (mm)	ENERGY	POWER (Kw)	POWER SUPPLY	CABLE (mm²)	GROSS kg	GROSS M3
BWC511	760x900x900	ELECTRIC	0,75	220 - 230V ,50Hz	3X1,5	65	0,62
BWC2021	1300x850x1660	ELECTRIC	3,00	220 - 230V ,50Hz	3X1,5	192	2,09
BWC1021	760x900x1660	ELECTRIC	2,35	220 - 230V ,50Hz	3x1,5	125	1,33
BWC1511	565x785x1480	ELECTRIC	0,75	220 - 230V ,50Hz	3x1,5	88	0,75

5. TRANSPORT ET INSTALLATION

	Pendant le transport, prenez des précautions nécessaires contre la casse et les dommages
	Placez le produit sur un sol ou sur un support solide.
	N'installez pas le produit près des matériels(matières) inflammables et explosifs tandis qu'il marche.
	Gardez sûrement un extincteur près du four

6. PRINCIPES GENERAUX

- Les utilisateurs acceptent et acceptent d'être en conformité avec toutes les exigences incluses dans l'utilisation du manuel
- Les utilisateurs reconnaissent avoir été entièrement informé de la responsabilité de garantie limitée.
- N'importe quel organisme vivant et/ou n'importe quel objet ne doivent être placés sur ou dans l'appareil.
- Les enfants et autres personnes externes ne doivent pas être autorisées à utiliser la machine
- N'importe quelle machine électrique doit être nettoyée après les connexions électriques exigés (machine éteinte).
- Les produits électriques ne doivent pas être utilisés si l'installation de base suffisante n'a pas été mise en place par un électricien.
- Le couvercle de n'importe quelle machine ne doit pas être ouvert pendant le fonctionnement de l'appareil.
- Attention à ne pas vous coincer les mains dans le couvercle.
- Les machines et les couvercles ne devraient pas être traités comme le un escabot ou une échelle

- Les dispositifs électriques ne doivent pas être lavés à l'aide de vapeur d'eau. Ils doivent être nettoyé à l'aide d'un chiffon après l'avoir éteint.
- Toutes les machines ont été testées et contrôlées au niveau de la sécurité à l'aide de vérifications préalables
- Utilisez des gants en caoutchouc pendant le nettoyage et les procédures de maintenance.
- N'enlevez pas les étiquettes des dispositifs
- Pour assurer le bon fonctionnement des machines incluant le chauffa d'eau électrique, vous devez fournir la machine en eau à 50°C. De plus, l'eau adoucie doit être de dureté 15°Fr. Cela permet d'étendre la vie de la machine et de minimiser vos coûts d'énergie.
- Le fabricant ne sera pas responsable des erreurs possibles incluses dans le manuel d'utilisation.
- Le fabricant se réserve le droit de faire n'importe quelle modification ou amendements partielle ou entière sur n'importe quelle partie de la machine, s'il la considère nécessaire, avantageuse ou en faveur de l'utilisateur sans aucune notification précédente. En plus, le fournisseur garantit la fonctionnalité fondamentale et le cahier des charges des machines.
- En cas de problème, éteignez toutes les connexions électriques et les rapports à l'eau.
- Le cordon d'alimentation doit être le modèle H05RN-F
- Le diamètre de cable doit être à 3x1.5mm²
- La ligne (mise à terre) doit être continuellement vérifiée.

7. LES INFORMATIONS ET LES EQUIPEMENTS RAPPORTES AU PRODUIT

A. Catalogue de description
B. Manuel d'utilisation / maintenance / assemblage

Cher(e) client(e), merci de contrôler le bon de livraison et la marchandise à la réception du matériel. Si vous remarquez n'importe quels dégâts ou perte sont arrivés pendant le transport, merci de le signaler au transporteur et de le noter sur le bon de livraison.

8. DESCRIPTION DE DISPOSITF ET EXPLICATIONS

Le dispositif a été fabriqué aux normes standards d'hygiène.

A l'extérieur, à l'intérieur et toutes les surfaces entrant en contact avec la nourriture ont été fabriquées en acier inoxydable - AISI 304 (Cr-Ni 18/10)

Les pieds sont réglables et fabriqués en acier inoxydable.

Pour l'isolation, la laine de verre et la laine en pierre ont été utilisée.

9. REMPLACER LE DISPOSITIF, PREPARER L'INSTALLATION AVANT LA MISE EN MARCHE ET LE CONTROLE FINAL AVANT LA MISE EN MARCHE

INSTALLATION AVANT ASSEMBLAGE

- ✓ Ouvrez l'emballage du dispositif et enlevez toutes les bandes protectrices.
- ✓ Ouvrant la couverture du dispositif, enlevez le mode d'emploi.
- ✓ Placez les dispositifs avec des jambes réglables en ajustant leurs jambes et le dispositif avec des jambes fixes en alignant la raison(terre).
- ✓ Faites le rapport (la connexion) de base (de mise à la terre) à fond.
- ✓ Assurez-vous que l'énergie soit fournie.
- ✓ Les personnes autorisés et diplômés (utilisateurs) doivent faire ce rapport(connexion).
- ✓ Maintenant, votre dispositif est prêt à l'emploi.

PRÉPARATION POUR DÉMARRAGE

En supposant que des rapports(connexions) d'installation électriques ont déjà fait par des techniciens compétents, l'utilisateur doit mettre en œuvre les inspections simples suivantes :

- Soyez assurez que dans des dispositifs opérés électriques, le courant d'électricité a été fourni dans des caractéristiques adéquates comme exposé dans le catalogue de DONNÉES TECHNIQUE et le rapport (la connexion) de base (de mise à la terre) ont été mise en place.
- Lisez l'instruction et le manuel de maintien(maintenance) absolument.

CONTRÔLE FINAL AVANT DÉMARRAGE

Les utilisateurs devraient accomplir les contrôles derniers suivants en acceptant les accouplements exigés d'eau douce, électrique, des eaux usées, des installations à être effectuées par les techniciens autorisés ;
Vous devez être sûrs que l'alimentation électrique et l'installation de base (de mise à la terre) sont assurés comme exigé dans les prospectus d'électriques

10. Démarrage

On a montré les figures de panneau de configuration sur les dispositifs. Selon ces figures, comme plus tôt mentionné, le dispositif, dont le rapport (la connexion) électrique a été fait entièrement et correctement, est opéré en allumant des échanges(commutateurs) de contrôle. (Thermostat)
Ajustez le minuteur "C" entre 0-120 minutes souhaités. Alors, ajustez le thermostat à la

température désirée.
Quand la lampe de thermostat s’allume, il signifie que l'appareil de chauffage a atteint la température désirée
Tandis que les dispositifs fonctionnent, ne continuez pas à utiliser des matières inflammables (des sacs en plastique, la serviette de table, habiller etc.) près d'eux.
N'opérez pas le dispositif des niveaux liquides qui sont mentionnés sur la table
Après l'utilisation du dispositif, apportez(introduisez) tous les échanges(commutateurs) de contrôle "à 0" la position(le poste) et éteignez l'énergie électrique.

11. PANNEAU DE CONTROLE

CONTROL PANEL

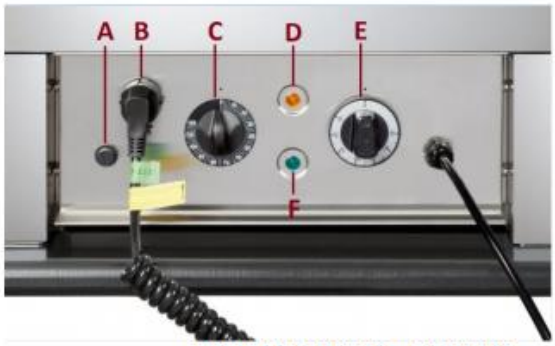

A: LIMITER
B: POWER CHORD
C: TIMER
D: HEATING ELEMENT SIGNAL LAMP
E: THERMOSTAT
F: ENERGY SIGNAL LAMP

BWC511, BWC1021, BWC2021

A: POWER CHORD
B: LIMITER
C: HEATING ELEMENT SIGNAL LAMP
D: ENERGY SIGNAL LAMP
E: THERMOSTAT

12. SCHEMA ELECTRIQUE

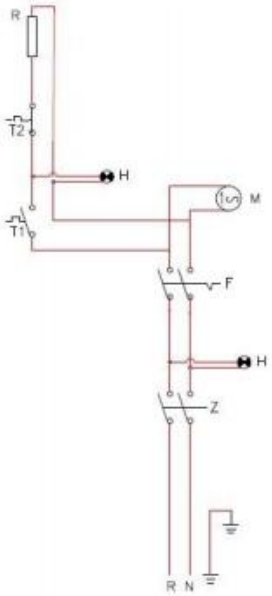

BWC511

Z	Zaman ayar saati (0-120dak.)
T1	Termostad (0-90 C)
T2	Termik 110 C
H	Sinyal lambasi
F	0-1 Şalter
M	Fan motoru
R	Isitici 750W

BWC511

Z	TIMER (0-120 MİN)
T1	Termostat (0-90 C)
T2	Limitor 110 C
H	Signal lamp heater on
F	0-1 Breaker
M	motor
R	heater 750W

230 V 50Hz

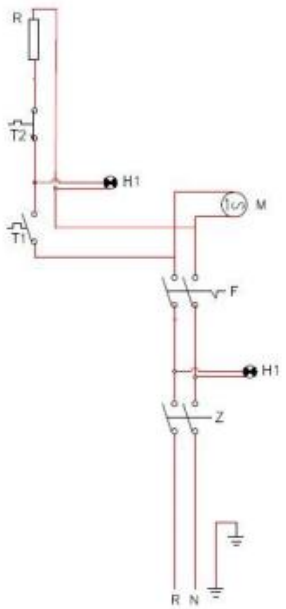

BWC1021

Z	Zaman ayar saati (0-120dak.)
T1	Termostad (0-90 C)
T2	Termik 110 C
H	Sinyal lambasi
F	0-1 Şalter
M	fan motoru
R	Isitici 2350W

BWC1021

Z	TIMER (0-120 MİN)
T1	Termostat (0-90 C)
T2	Limitor 110 C
H	Signal lamp heater on
F	0-1 Breaker
M	motor
R	heater 2350W

230 V 50Hz

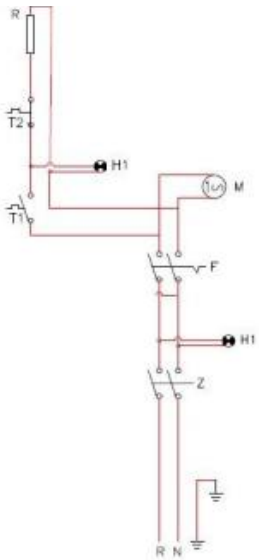

BWC2021

Z	Zaman ayar saati (0-120dak.)
T1	Termostad (0-90°C)
T2	Termik 110°C
H	Sinyal lambasi
F	0-1 Şalter
M	fan motoru
R	Isitici 3000W

BWC2021

Z	TIMER (0-120 MİN)
T1	Termostat (0-90°C)
T2	Limitor 110°C
H	Signal lamp heater on
F	0-1 Breaker
M	motor
R	heater 3000W

230 V 50Hz

13. MAINTENANCE ET NETTOYAGE

Mettez en œuvre la maintenance périodique suivant pour que le produit ne s'abîme pas et ne s'use pas rapidement.

QUOTIDIENNEMENT MAINTANCE ET NETTOYAGE

- Le dispositif doit être nettoyé chaque jour après l'utilisation, après étant sûr qu'il est complètement refroidi.
- Le nettoyage doit être fait par un tissu humide propre en essuyant le dispositif. On lui recommande ces surfaces en acier inoxydable
- Devrait être essuyé par des nettoyeurs inox.

PAR SEMAINE MAINTANCE ET NETTOYAGE

- Pendant le nettoyage, n'utilisez aiguiser border, coupant(réduisant) et forant des outils comme le grattoir, l'émeri en aucune façon.
- Le nettoyage ne doit être fait en vaporisant l'eau sur le dispositif en aucune façon.
- Si le dispositif est utilisé ensemble avec un autre dispositif côte à côte, les deux dispositifs doivent être la séparation nettoyée eux de leur
- Des endroits(places) jointés sans endommager les rapports(connexions) électriques.

14. VIE DE L'APPAREIL

La vie du produit est de 5 ans.

15. L'INTERVENTION APRÈS DES ÉCHECS D'ÉCHEC/DES CAUSES ·

Il n'y a aucun chauffage.

1) Sont sûr que l'énergie a fourni au dispositif.

2) Sont sûr que le minuteur est débranché.

3) Sont sûr que le thermostat est débranché.

16. L'INTERVENTION APRÈS DES ÉCHECS D'ÉCHEC/DES CAUSES ·

Il n'y a aucun chauffage.

1) Sont sûr que l'énergie a fourni au dispositif.

2) Sont sûr que le minuteur est débranché.

3) Sont sûr que le thermostat est débranché.

17. PIECES DETACHEES

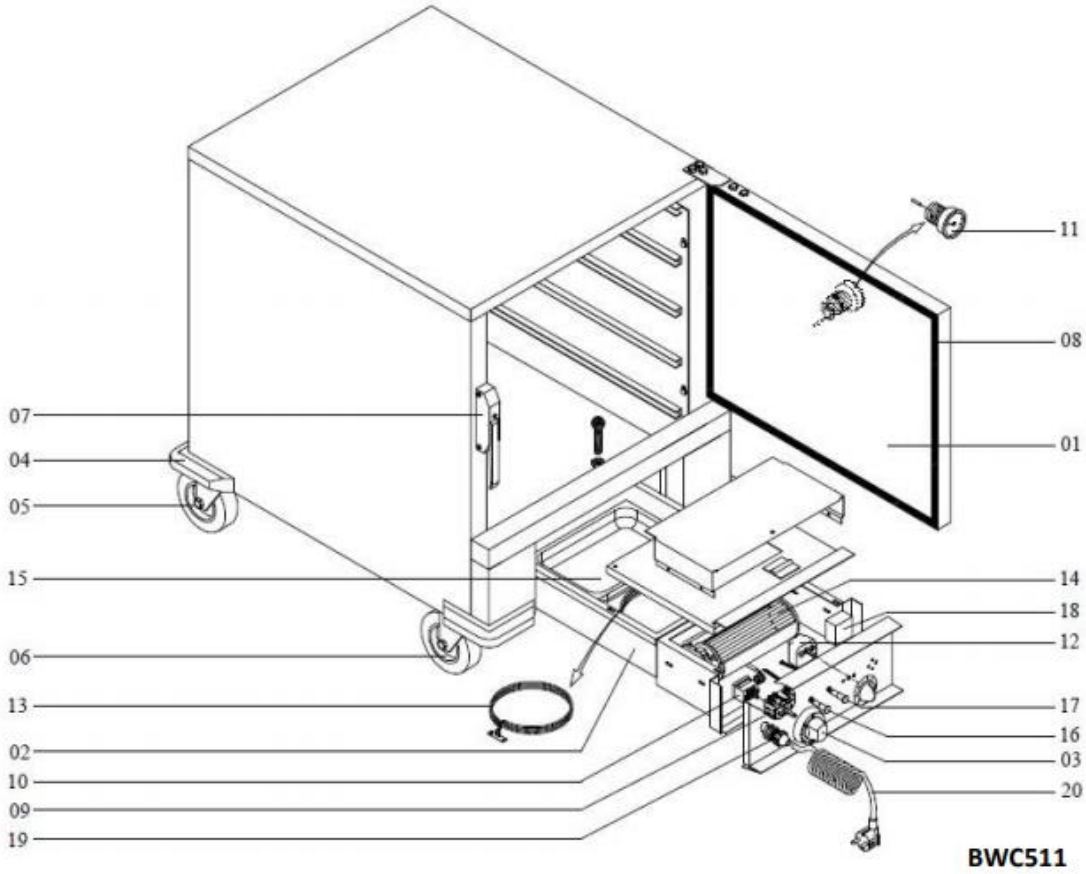

01	Porte	12	Minuteur
02	Chauffage	13	Eléments de chauffe
03	Bouton	14	Ventilateur
04	Caoutchouc	15	Récipient
05	Roulettes	16	Témoin lumineux
06	Roulettes	17	Témoin lumineux
07	Verrouillage	18	Support
08	Joint	19	Raccord
09	Disjoncteur	20	Cable
10	Thermostat		
11	Thermomètre		

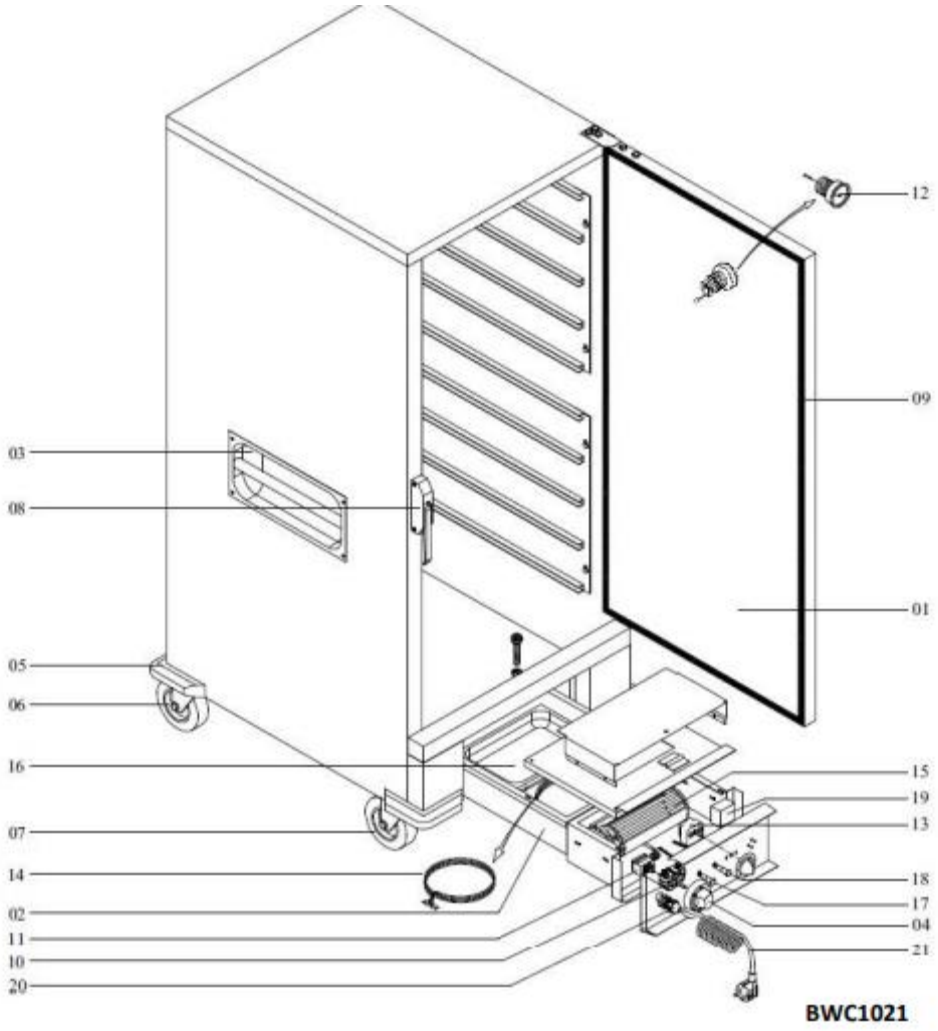

01	Porte	12	Thermomètre
02	Chauffage	13	Minuteur
03	Poignée	14	Eléments chauffants
04	Caoutchouc	15	Ventilateur
05	Bouton	16	Récipient
06	Roulettes	17	Témoin lumineux
07	Roulette	18	Témoin lumineux
08	Verrouillage	19	Support
09	Joint	20	Raccord
10	Interrupteur		
11	Thermostat		

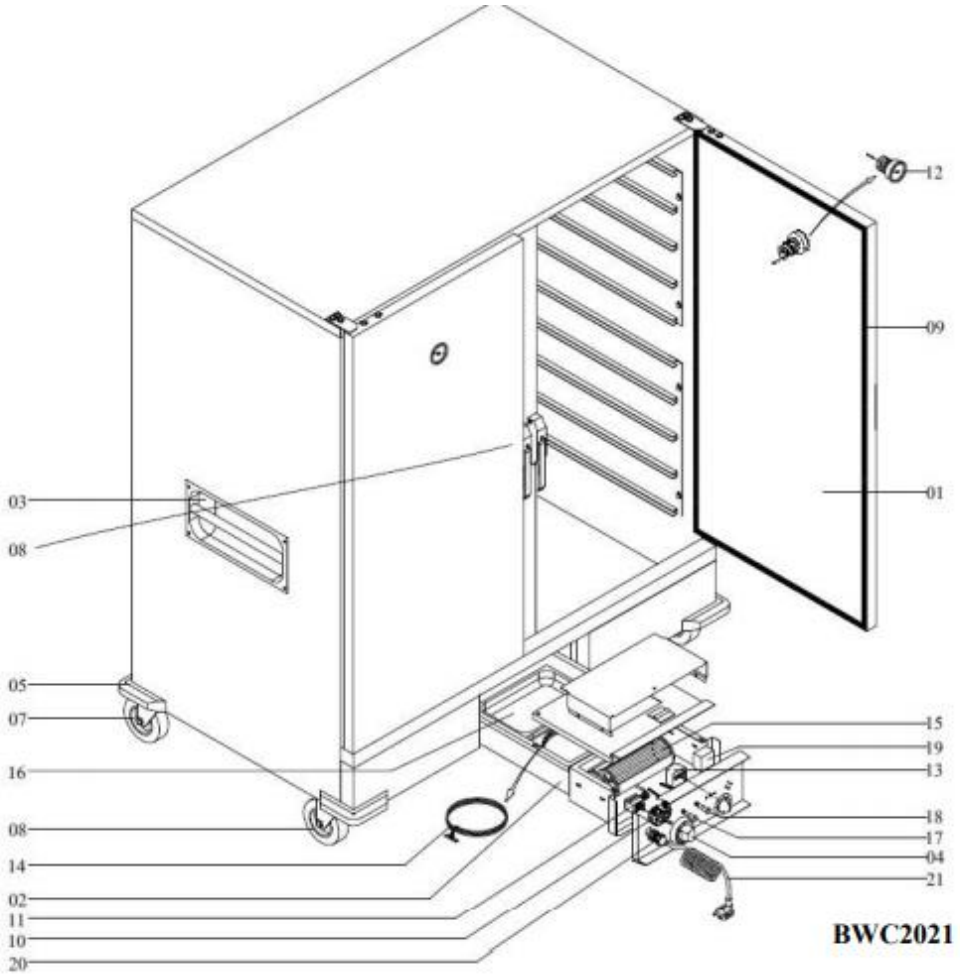

01	Porte	12	Thermomètre
02	Chauffage	13	Minuteur
03	Poignée	14	Eléments chauffants
04	Caoutchouc	15	Ventilateur
05	Bouton	16	Récipient
06	Roulettes	17	Témoin lumineux
07	Roulette	18	Témoin lumineux
08	Verrouillage	19	Support
09	Joint	20	Raccord
10	Interrupteur		
11	Thermostat		